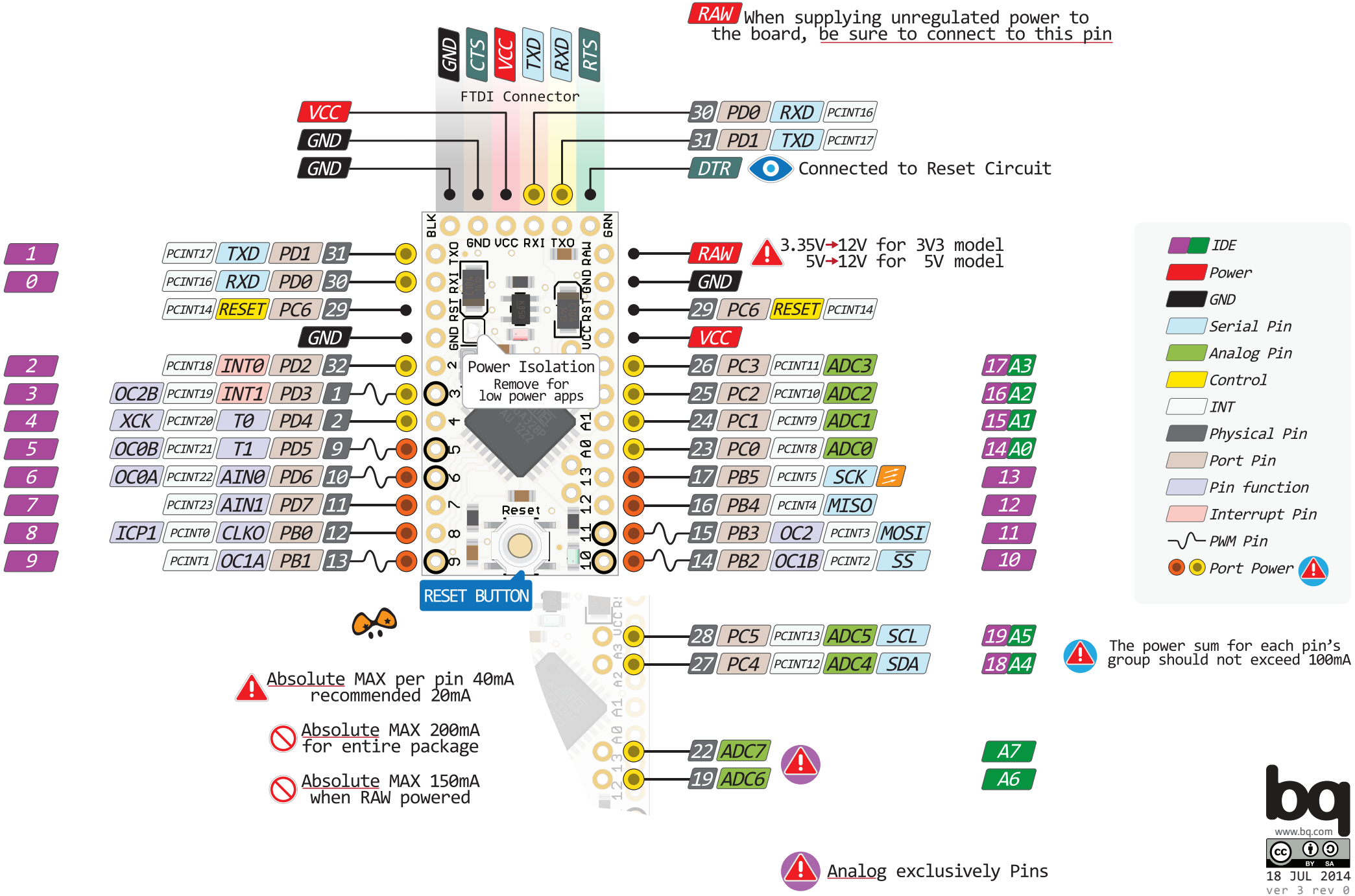PRO MINI PINOUT